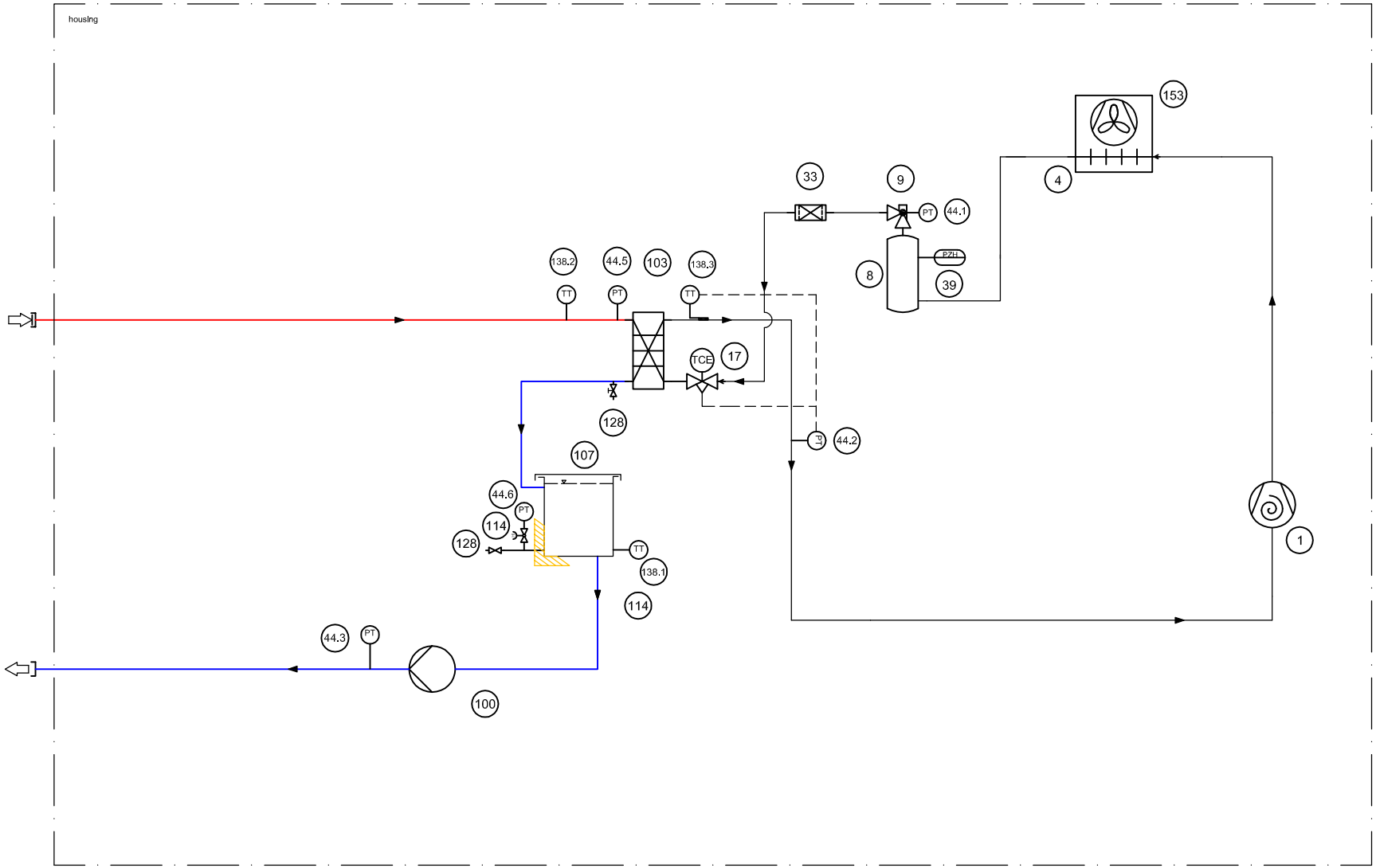
housing
153
4
33
9
PT
44.1
PZH
8
39
138.2
44.5
103
138.3
TT
PT
TT
TCE
17
128
44.2
107
44.6
PT
114
128
TT
138.1
114
44.3
PT
100
1

Pos.:	Beschreibung GER	Description GB	Pos.:	Beschreibung GER	Description GB
1	Verdichter	compressor	114	Absperrventil (Hand)	Shut-off valve (manual)
4	Kondensator	condenser	117	3-Wege Motorventil	3 way valve
8	Sammler	collector	128	F&E Hahn	fill and draining valve
9	Rotalockventil	rotalock valve	138.1	Temperaturfühler KW Austitt	temperature sensor (cw outlet)
17	elektr. Expansionsventil	electr. expansionvalve	138.2	Temperaturfühler KW Eintitt (VD)	temperature sensor (cw inlet)
33	Filtertrockner	filter dryer	138.3	Temperaturfühler (Sauggas)	temperature sensor (suct.gas)
39	Hochdruckpressostat	high pressure control	153	Ventilator	fan
44.1	Druckaufnehmer HD	pressure sensor HP	159	Lochblende	aperture plate
44.2	Druckaufnehmer ND	pressure sensor LP			
44.3	Druckaufnehmer Pumpe1	pressure sensor pump1			
44.4	Druckaufnehmer Pumpe2	pressure sensor pump2			
44.5	Druckaufnehmer Verdampfer	pressure sensor evaporator			
44.6	Druckaufnehmer Tank (Füllstand)	pressure sensor Tank (filling)			
100	Pumpe	pump			
103	Verdampfer	evaporator			
107	Tank	tank			

Pfannenberg
ELECTRO-TECHNOLOGY FOR INDUSTRY

status	revision	date	name
f	-	-	-
e	-	-	-
d	-	-	-
c	-	-	-
b	-	-	-
a	-	-	-

copyright notice ISO 16016

EB XT 400 WT

name	Mantwill
date	05.04.2016
rev	00
check name	_._____
check date	____-__-__
material	
CAD. no.:	909040-xxxx

Item number:
42144005001